POSTE DE CONCRETO
12m, 1350 kg
RETENCIÓN CON CRUCETA 2m R21-312A ENERCA S.A

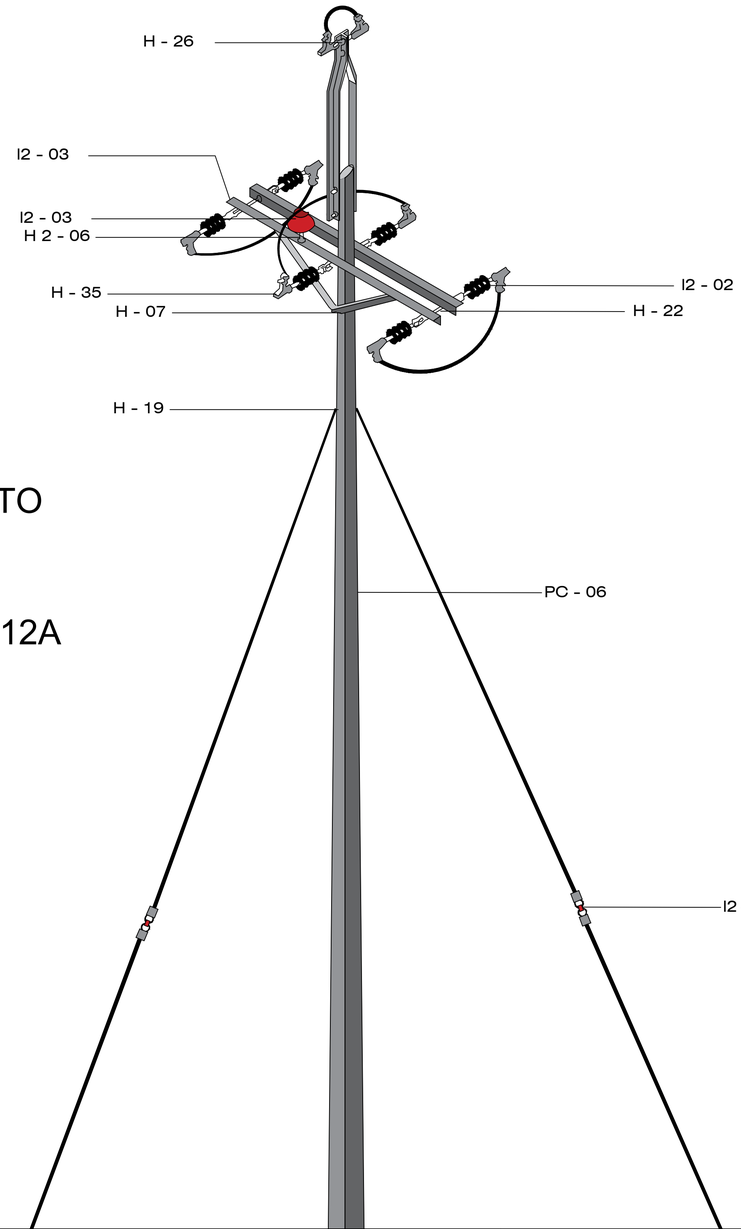

MATERIALES		
DESCRIPCIÓN	CANTIDAD	CODIGO
Aislador tipo tensor 15 kV ANSI 54-2	2	I2-04
Aislador tipo pin 15 kV ANSI 55-5	1	I2-03
Aislador de suspensión polimérico 15 kV	6	I2-02
Bayoneta para retención doble 2"x2"x1/4"x1.50 m	1	H-12
Conector de Ranura Paralelas de 3 Pernos	8	H-19
Conjunto: (tuerca, arandela redonda, arandela de presión) de 5/8"	27	H-20
Cruceta metálica en ángulo de 3"x3"x1/4"x2.0 m	2	H-02
Diagonal en V cruceta metálica 1.10 x 0.40 m	2	H-07
Espárrago 5/8"x4"	1	H-26
Espárrago 5/8"x10"	7	H-22
Espigo cruceta metálica para 13.2 kV	1	H2-06
Grapa retención pistola acero 1/4"-3/8"	2	H-33
Grapa retención pistola aluminio 6-2/0 2 pernos en u.	6	H-35
Perno de máquina 5/8"x2"	4	H-38
Poste de concreto 12 m x 510kgF	1	PC-06
Tuerca de ojo alargada 5/8"	8	H-43

CONTENIDO:

Detalle constructivo, poste alineamiento con retencion, red aérea de media tensión, proyecto de grado Matanegra.

DISEÑO:

José Alejandro Noy Estrada
Alison Daniela Nuñez Martínez

RESPONSABLE:

I.E Rolando Andrés Rincón Saravia

UBICACIÓN:

Vereda Matanegra de Tilodiran municipio Yopal-Casanare

UNIVERSIDAD:

Universidad Industrial de Santander

Universidad Industrial de Santander